Дизайн проект интерьера

«Шоурум Nежность»

ТРЦ «Макси» 1 этаж

Общая площадь помещения 33,4 кв.м

Руководитель проекта: Мурашкина Т.К.

Дизайнер: Жданова Е.В.

Тула 2017г.

Пояснительная записка

24 декабря 2015 года в Туле состоялось открытие шоурума «Nежность». Основателями магазина женской одежды являются две сестры Екатерина Корнеева и Ольга Куренкова. Ими был придуман и разработан бренд Nежность. Это уникальное пространство в центре Тулы, девичий рай, в котором можно найти самые красивые платья Российских дизайнеров.

В ноябре 2016 году девушки выиграли гранд на развитие бизнеса и запустили собственную дизайнерскую линию Nежность by Katerina Korneeva, которая приглашает в удивительное путешествие к собственной уникальности и красоте каждую девушку, любящую платья. На работу были приглашены две швеи и открыт небольшой швейный цех.

В связи с расширением ассортимента было решено открыть новый бутик в ТРЦ «Макси». Само пространство магазина составляет всего 33,4 кв. метра. Площадь должна быть использована функционально, т.к. шоурум по мимо магазина еще является пространством где регулярно проводятся тематические девичники и встречи, посвященные самым актуальным темам: моде, психологии, красоте. Заказчики очень радушные и гостеприимные люди. Попав к ним в гости обязательно приобретешь хорошее настроение, новый наряд и конечно же не уйдешь без чая с вкусняшками!

За основу дизайнерского решения был взят существующий цветочный логотип «Нежности» и предложен интерьер в стиле эклектика. Цветовое решение : преобладание белого цвета в сочетании с нежно-бирюзовым и голубым, разбавленный розовыми оттенками. Акцентом являются нежные голубые шторы с принтом птиц и растений в примерочной зоне , что очень оживляет интерьер.

В ходе ремонта будут возведены стены из гипсокартона в двух зонах – подсобное помещение и примерочная.

В центре зала наглядно красуется бирюзовый диван для отдыха, с симпатичными подушками разных цветов. Рядом с ним с одной стороны расположен приветливый белый ресепшн, с другой большое красивое зеркало.

Что нужно чтобы сделать женщину счастливой и красивой? Каждый образ помимо безупречного наряда, прически и макияжа необходимо завершить украшением. Бусы, сережки, короны с камнями и разнообразная красота займут своё законное место на кованной черной стойке.

Центральная стена, оклеенная белыми обоями с ненавязчивыми розочками, будет украшена рамками различных цветов (перекликающихся с подушками на диване) и форм. В них можно будет вывешивать фотоссесии моделей в новых платьях.

Так как проходимость в бутике большая, покрытие для пола я решила сделать керамогранитом светло-бежевого, почти белого оттенка. Таким образом пол будет устойчив к истиранию и к различным дефектам от каблуков.

Потолок перекроется рейкой грильято белого цвета. В дальнейшем будет удобно использовать его для декора различных девичников. Появится возможность подвешивать к нему ленты, шары и цветы. По всему периметру будут вмонтированы точечные светильники. В центре расположится красивая люстра с камнями.

В зоне подсобного помещения встанет стеллаж для одежды, дополнительная торговая вешалка, и обеденный стол для персонала.

Манекены и торговые вешалки займут место вдоль всей стеклянной витрины. Каждого кто будет проходить мимо магазина, обязательно притянет взгляд к разнообразию цветов и красивых моделей.

В дополнение к декору я сделаю коробочки разных форм в нежных оттенках перевязанные бантами и расставлю их по магазину на полу и на полках , которые будут монтироваться на голубой стене.

Уверенна, что весь интерьер в совокупности оправдает название придуманное заказчиками и создаст теплую и нежную атмосферу. И в целом шоурум станет самым уютным местом для шоппинга, приобретения новых знаний и просто для места, где всегда приятно отдохнуть и расслабиться!

Общий перечень торгового оборудования и мебели.

Торговый зал:

- диван 2000*1000мм
- 4 манекена 500*500мм
- 6 торговых вешалок 1100*510мм
- ресепшн 1270*1270мм
- стенд для украшений 470*510мм

Примерочная зона:

- зеркало 1450*2100мм
- 2 зеркала для примерочной 900*2000мм
- 2 табурета 300*500мм

Подсобное помещение:

- стол 1000*600мм
- стул 500*500мм
- деревянный стеллаж 640*750мм
- вешалка 1100*510мм

Спецификация материалов:

Назначение	Наименование	Количество, шт
Потолок	Рейка Грильято «Cesal» ПАПА 75x75x40 белый матовый 740 шт	740
	Рейка Грильято «Cesal» МАМА 75x75x40 белый матовый 740 шт	740
	Направляющая Грильято 600мм 75x75x40 белый матовый 106 шт	106
	Направляющая Грильято 2400мм 75x75x40 белый матовый 27 шт	27
	Соединительный элемент для Грильято 27 шт	27
	Угол пристенный 19x24x3000мм белый 10 шт	10
	Пружина 2 отв. (Ст2) 70 шт	70
	Тяга 1,5 м оцинкованная (Ст2)	140
Пол	Керамогранит напольный Моноколор цвет белый 40x40 1.44м2/уп.	26
	Клей для укладки плитки КНАУФ-Флизен 25 кг	10
Стены	Гипсокартон Knauf ГСП-Н2 2500x1200x12.5 мм	8
	Грунт универсальный Axton 10 л	2
	Шпаклёвка полимерная финишная Weber Vetonit LR Plus, 20 кг	2
	Обои IPA 2004 на флизелиновой основе под покраску 1.06мx25м	1
	Обои на флезилиновой основе рельефные Elysium E15200 1.06x10м	6
	Клей для флизелиновых обоев Kleo Extra 0.24кг	4
	Краска Dulux Easy 5 л, база BW	1

Общий обмерочный план

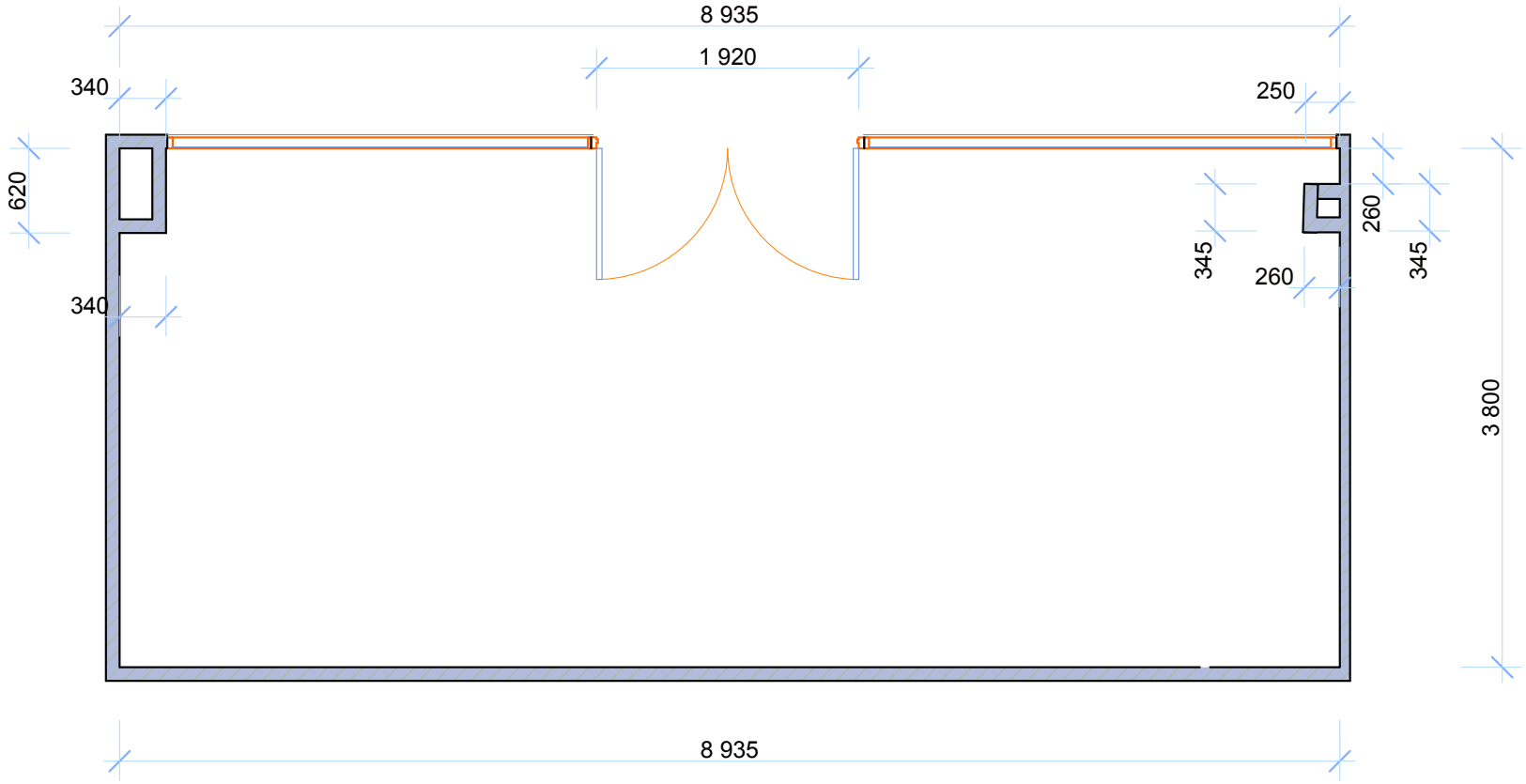

				Общий обмерочный план			
				ТРЦ "Макси"			
				Шоурум Nежность ИП Куренкова О.Б.	Стадия	Лист	Листов
Гл. спец.							
Рук. гр.							
Проверил					© ООО "ФОРМАТ ЛТД" 1998		
Проектировал	Жданова	Е.В.			t. 277-5066		
Н. контр.							

Монтажный план

Примечание:

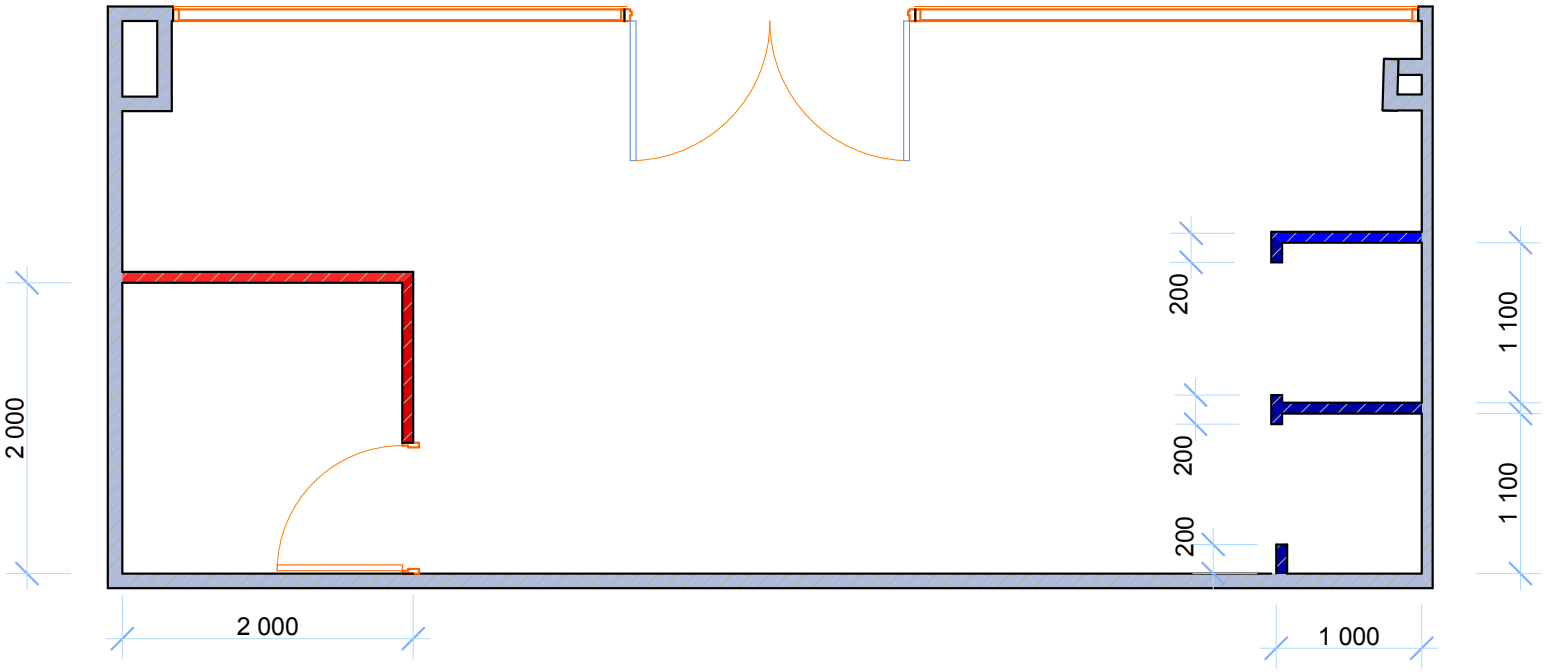

Высота возводимой стены 3500мм

Высота возводимой стены 2200мм

				Монтажный план			
				ТРЦ "Макси"			
				Шоурум Нежность ИП Куренкова О.Б.	Стадия	Лист	Листов
Гл. спец.							
Рук. гр.							
Проверил					© ООО "ФОРМАТ ЛТД" 1998		
Проектировал	Жданова	Е.В.			t. 277-5066		
Н. контр.							

План размещения потолочных осветительных приборов

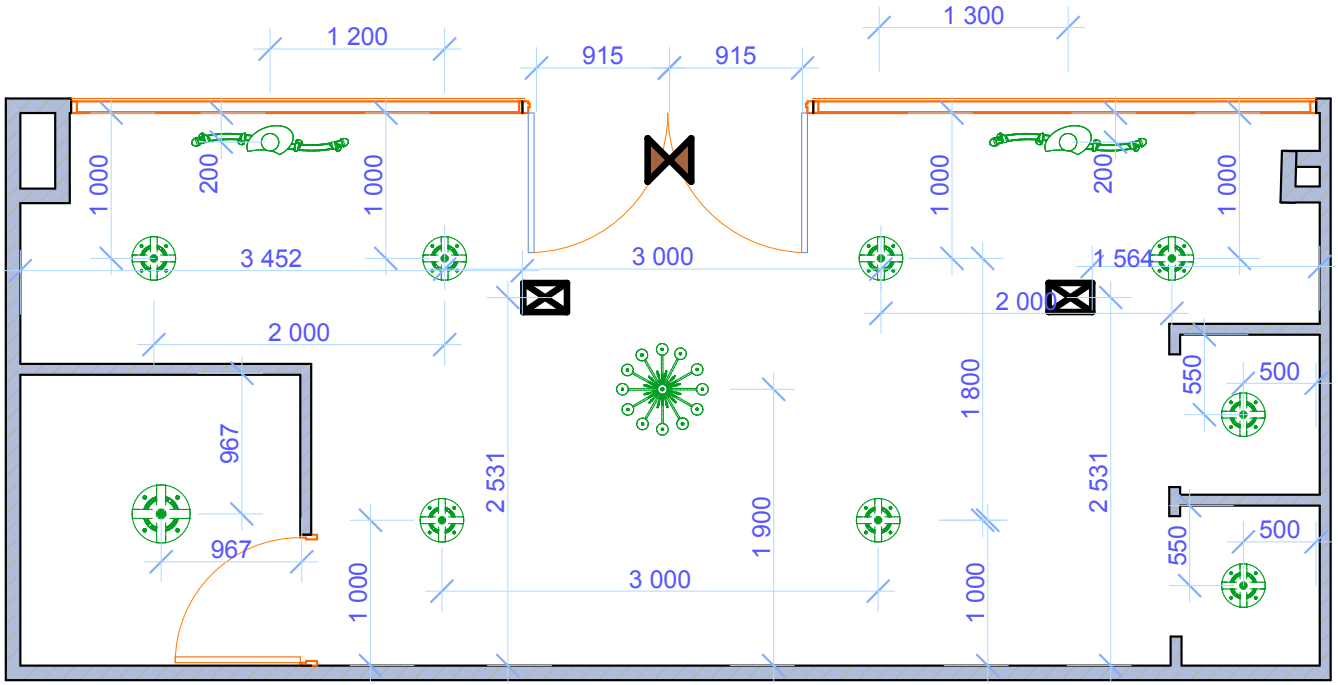

				План размещения потолных осветительных приборов			
				ТРЦ Макси			
				Шоурум Нежность ИП Куренкова О.Б.	Стадия	Лист	Листов
Гл. спец.							
Рук. гр.							
Проверил					© ООО "ФОРМАТ ЛТД" 1998		
Проектировал	Жданова Е.В.				t. 277-5066		
Н. контр.							

План привязки осветительных приборов и выключателей

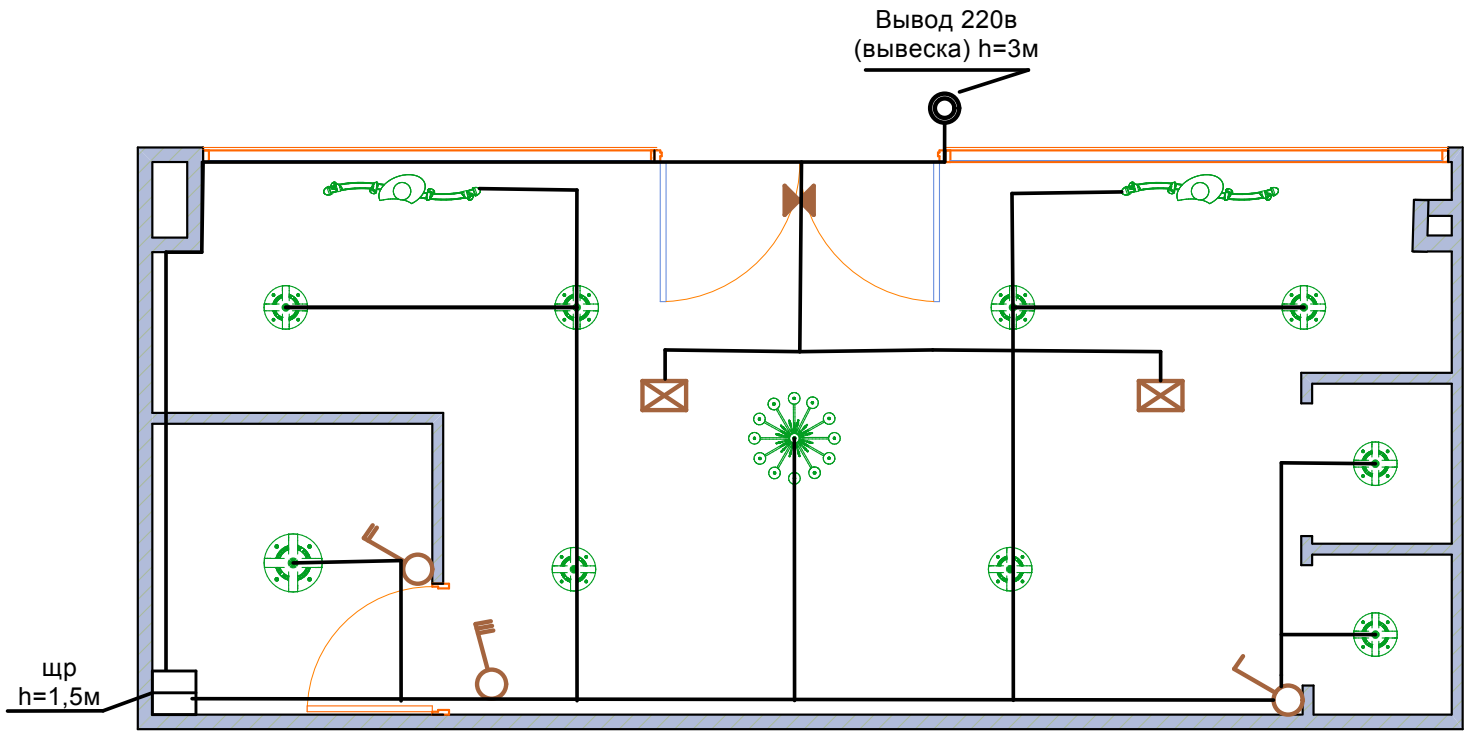

Условные обозначения

Переключатели
H=850мм.от ч.п.

Светильник аварийногоосвещения непостоянного действия (2шт)

Световой указатеь "Выход"

Люстра H=700мм,D=850мм, 80x40w.E14

Светильник встраиваемый 24w,D=300мм, H=300мм (9шт)

Светильник трековый металлогалогенный H=363мм, D=115мм,35w (2шт)

Групповые линии выполнить кабелем марки ВВГ нг(А) -HF прокладываемым:
- в пространстве за подвесным потолком типа "грильято"открыто в пластиковой гофрированной трубе;
-подъем от щита до потолка выполнить в кабельканале

				План привязки осветительных приборов и выключателей			
				ТРЦ Макси	Стадия	Лист	Листов
Гл. спец.							
Рук. гр.							
Проверил				Шоурум Nежность ИП Куренкова	© ООО "ФОРМАТ ЛТД" 1998		
Проектировал Жданова Е.В.					t. 277-5066		
Н. контр.							

План размещения розеток

Примечание:

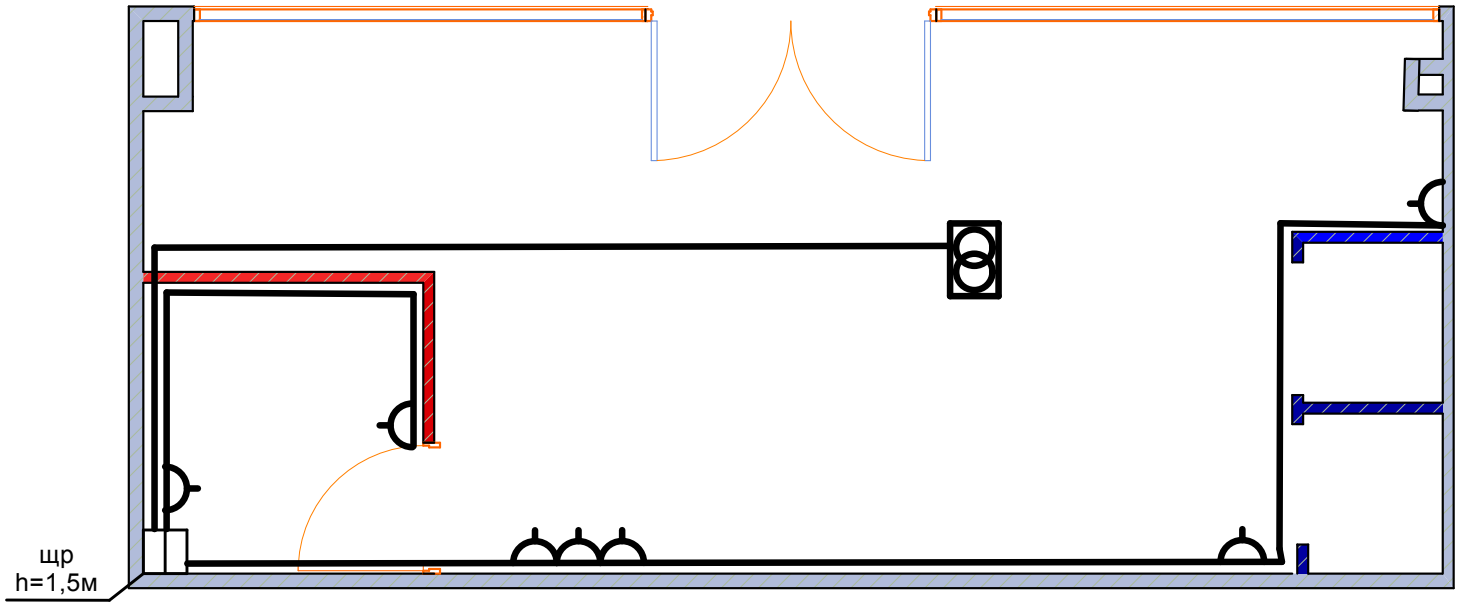

Внутренний блок кондиционера. Место размещения уточнить по месту

Эл.розетка силовая h=300мм от чистого пола

				План размещения розеток			
				ТРЦ "Макси"			
				Шоурум Nежность ИП Куренкова О.Б.	Стадия	Лист	Листов
Гл. спец.							
Рук. гр.							
Проверил					© ООО "ФОРМАТ ЛТД" 1998		
Проектировал	Жданова Е.В.				t. 277-5066		
Н. контр.							

План перекрытия потолка

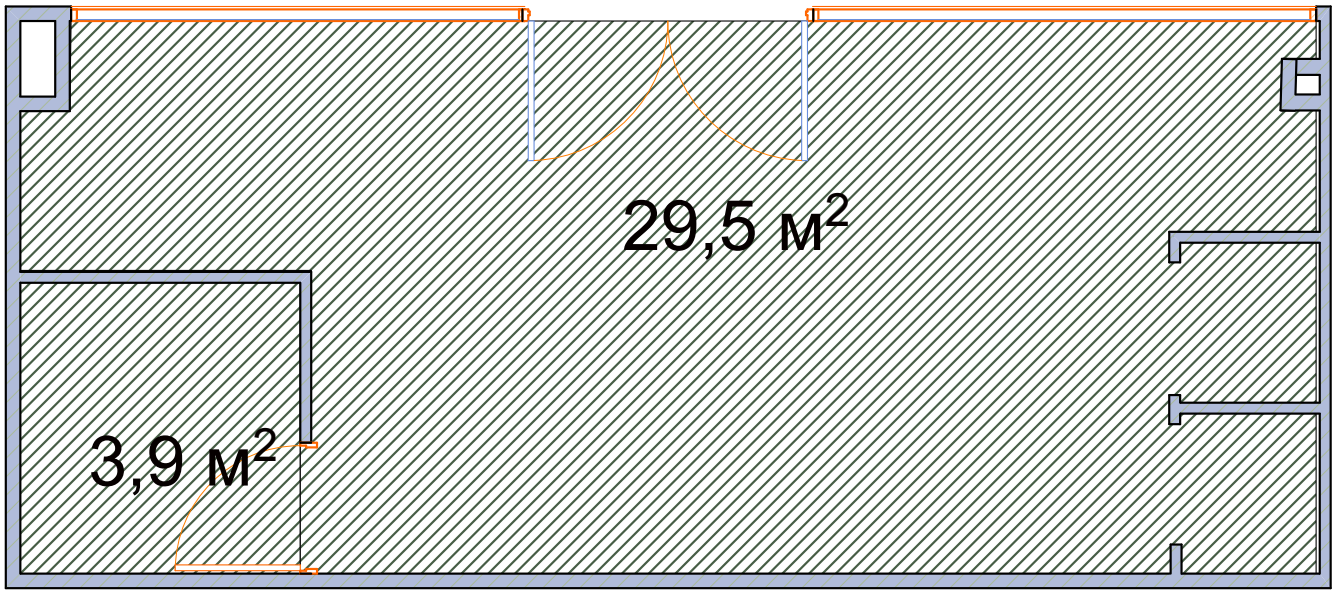

Примечание:

Перекрытие в виде решетчатой конструкции (типа "Грильято")

h=3500мм от ч.п.

				План перекрытия потолка			
				ТРЦ "Макси"			
				Шоурум Nежность ИП Куренкова	Стадия	Лист	Листов
Гл. спец.							
Рук. гр.							
Проверил					© ООО "ФОРМАТ ЛТД" 1998		
Проектировал	Жданова Е.В.				t. 277-5066		
Н. контр.							

План покрытия пола общий

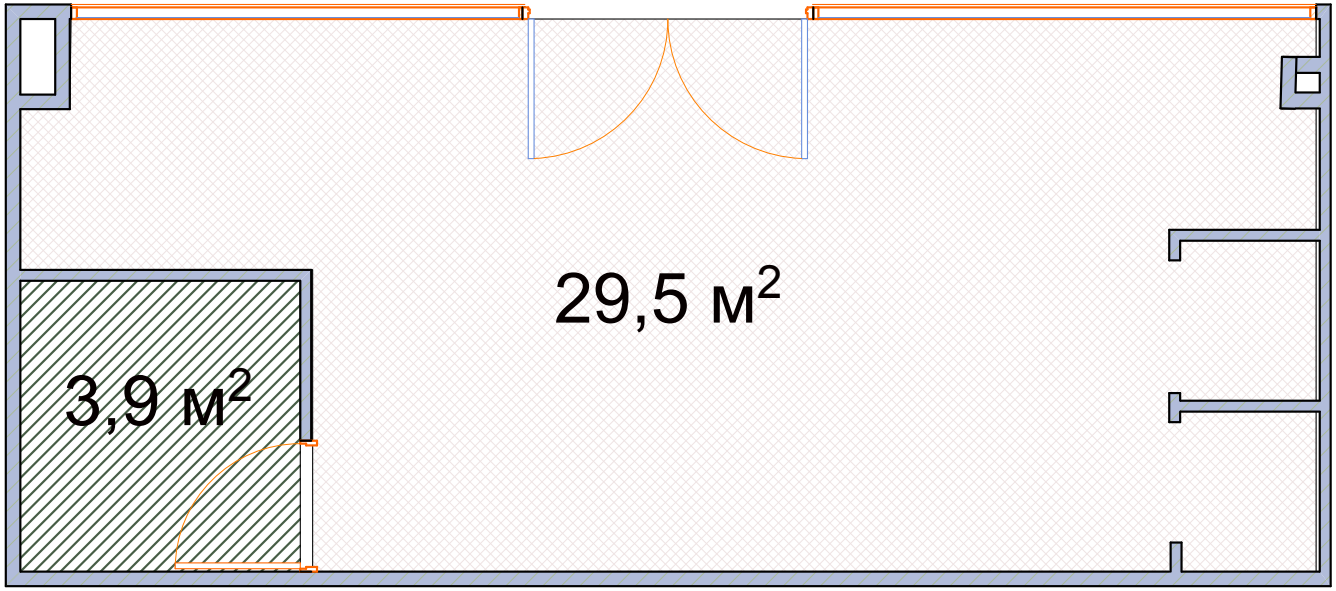

Примечание:

Керамогранит напольный Моноколор цвет белый 40х40

				План покрытия пола общий			
				ТРЦ "Макси"			
				Шоурум Нежность ИП Куренкова О.Б.	Стадия	Лист	Листов
Гл. спец.							
Рук. гр.							
Проверил					© ООО "ФОРМАТ ЛТД" 1998		
Проектировал	Жданова	Е.В.			t. 277-5066		
Н. контр.							

План размещения колонок с привязкой к сабвуферу

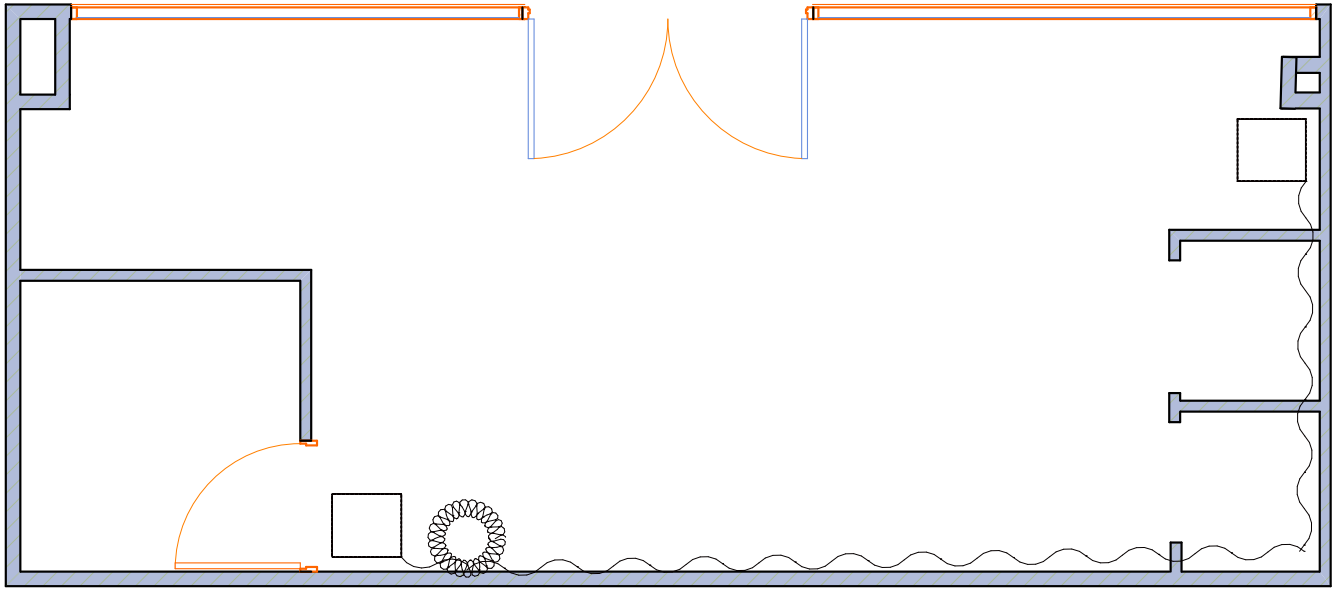

Примечание

Сабвуфер

Колонки

Н- согласовать с заказчиком

Связующие провода

				План размещения колонок с привязкой к сабвуферу			
				ТРЦ "Макси"			
				Шоурум Nежность ИП Куренкова О.Б.	Стадия	Лист	Листов
Гл. спец.							
Рук. гр.							
Проверил					© ООО "ФОРМАТ ЛТД" 1998		
Проектировал	Жданова Е.В.				t. 277-5066		
Н. контр.							

Схема расстановки мебели в 2Д

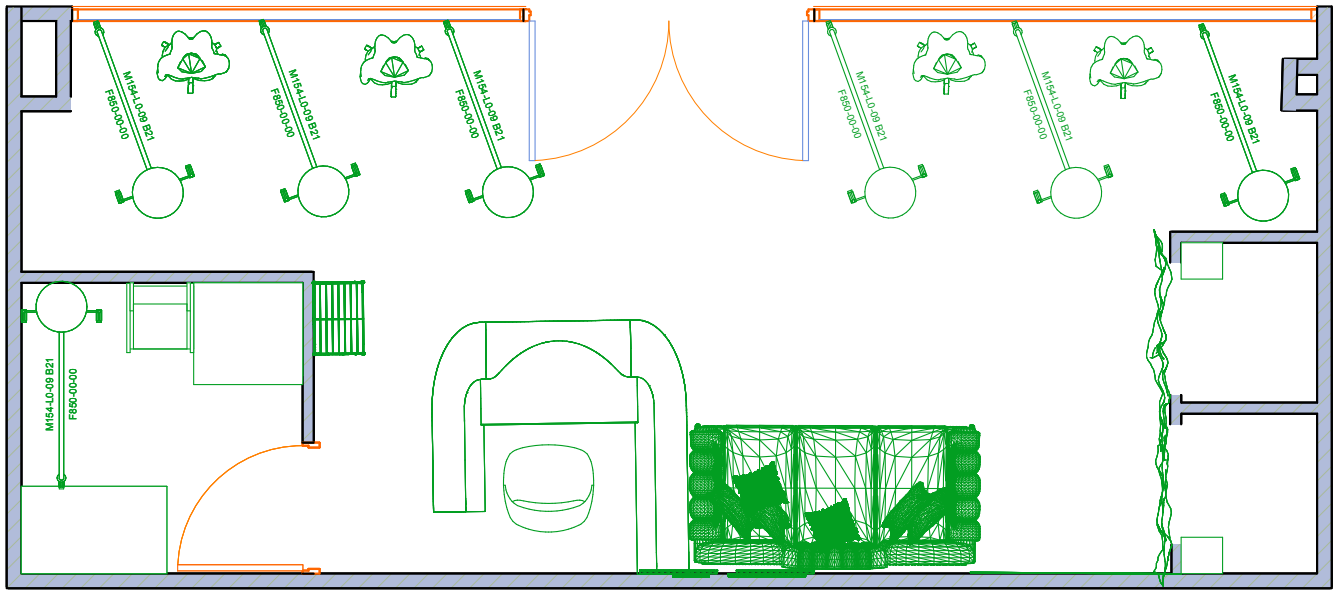
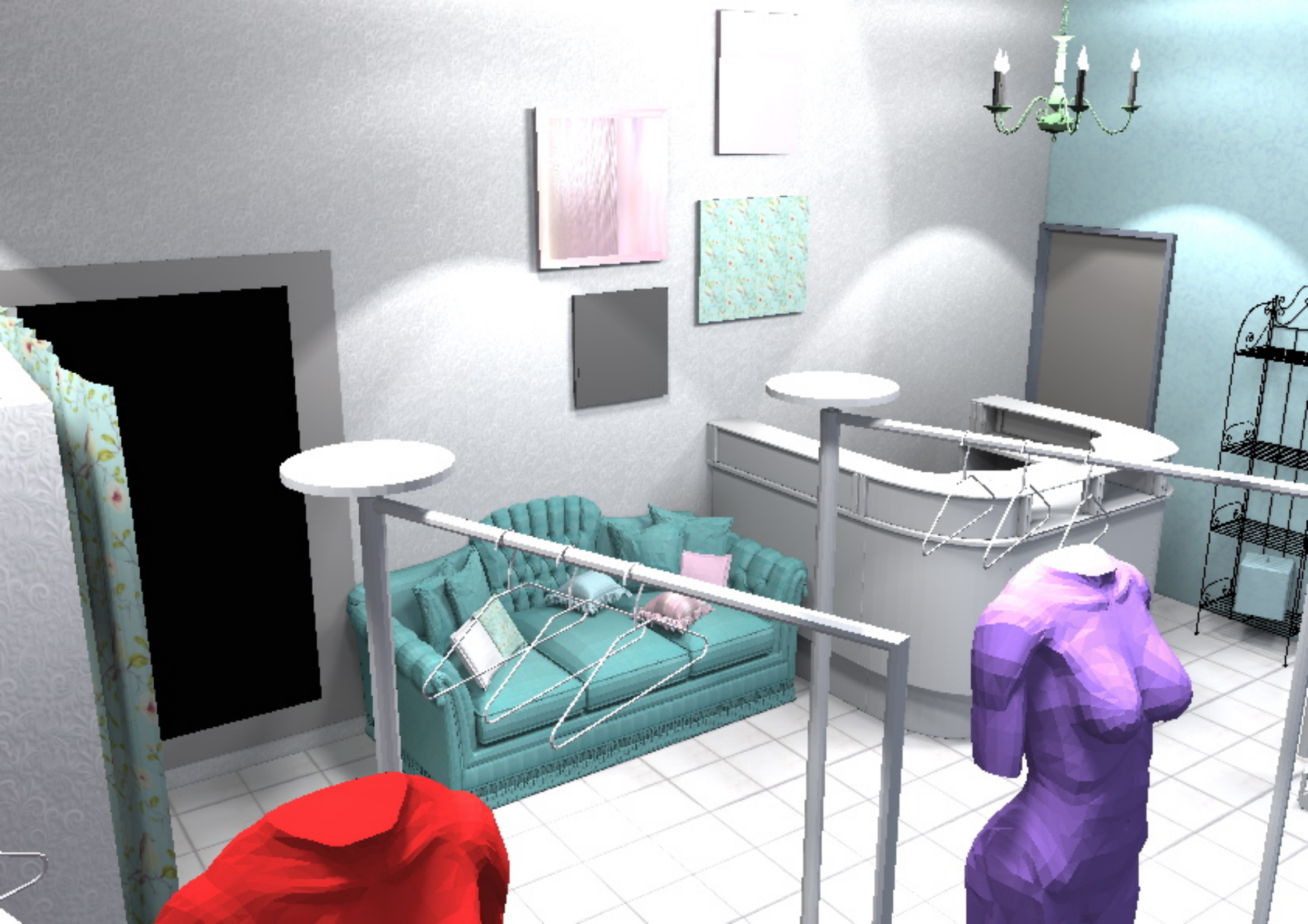
				Схема расстановки мебели в 2Д			
				Бутик Шоу-рум "Нежность"			
				ТРЦ "Макси"	Стадия	Лист	Листов
Гл. спец.							
Рук. гр.							
Проверил					© ООО "ФОРМАТ ЛТД" 1998		
Проектировал	Жданова	Е.В.			t. 277-5066		
Н. контр.